Rozmery v mm; Maße in mm

AR2SF01, AR2SF03, AR2SF05, AR2SF07

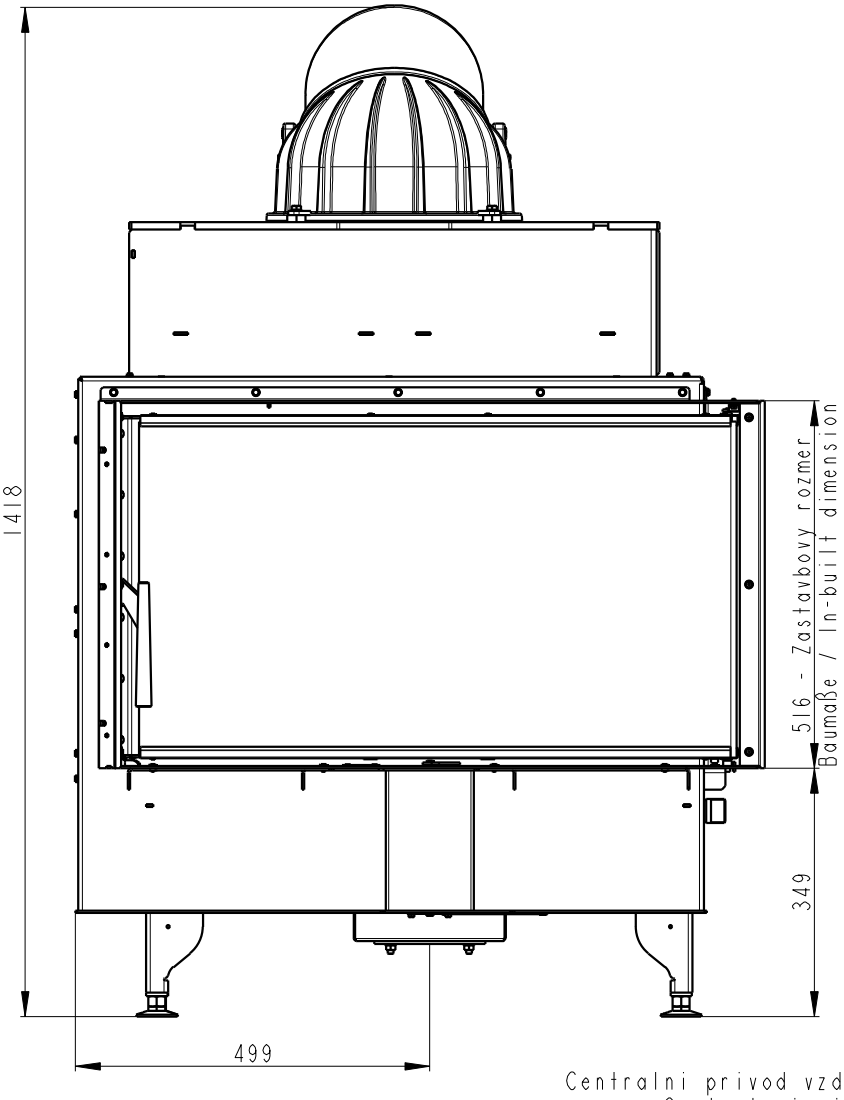

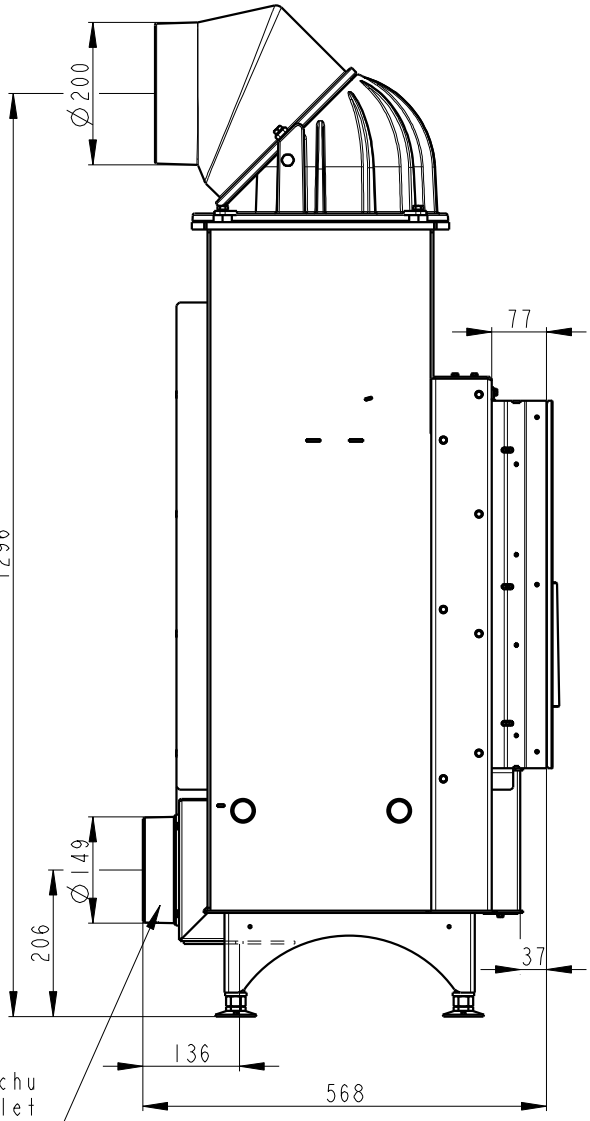

Centralni privod vzduchu
Central air inlet
Zentralluftzufuhr

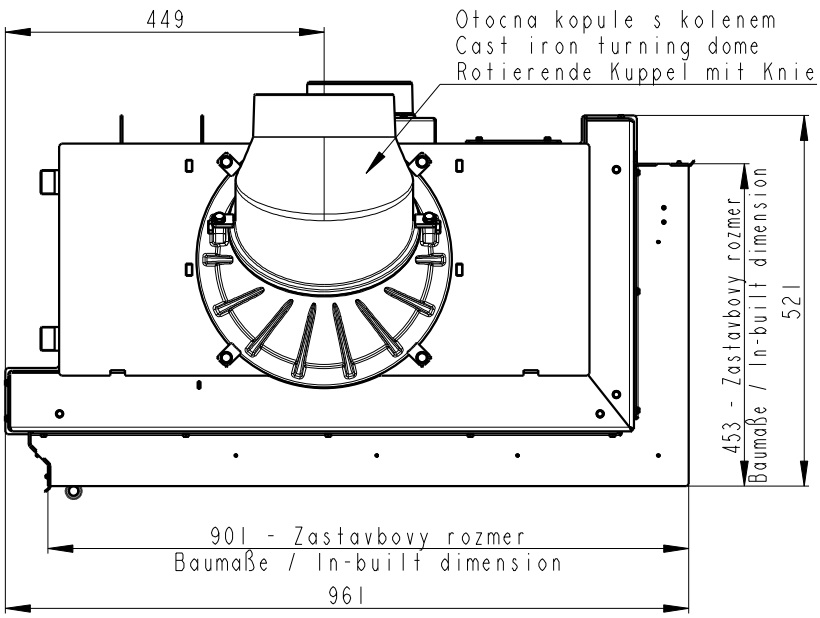

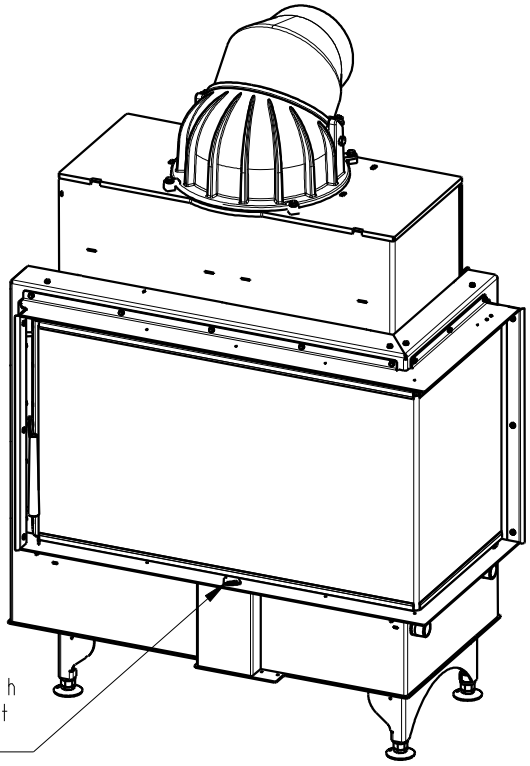

Primarni a sekundarni vzduch
Primärluft und Sekundärluft
Primary and secondary air